

1x

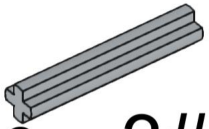

3x 3#

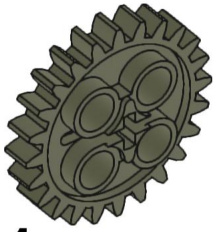

1x

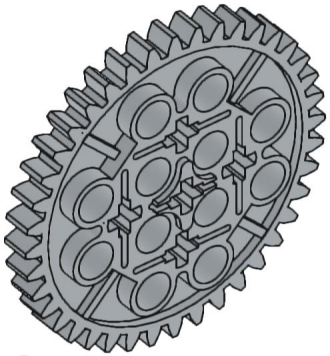

1x



2x



1x



2x

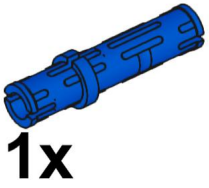

1x

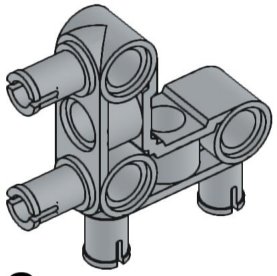

2x



1x



1x

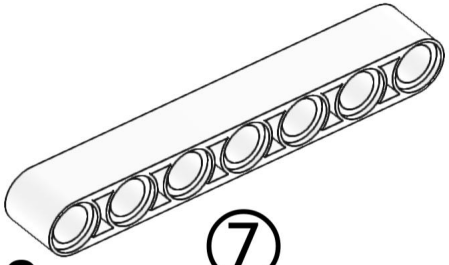

2x

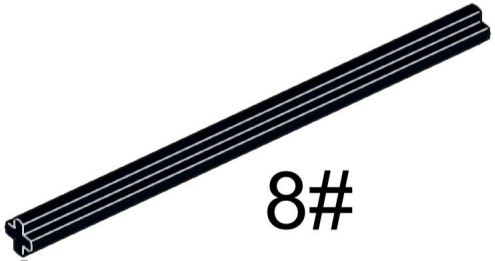

1x

8#

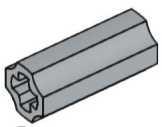

2x

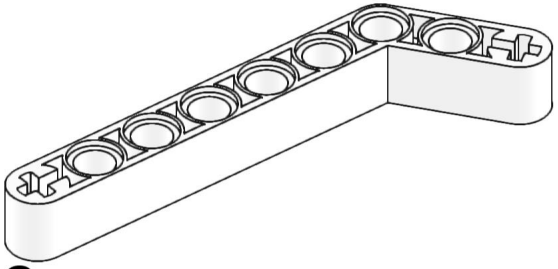

2x

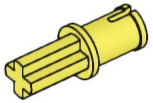

2x



8x

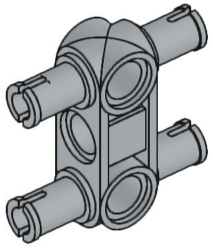

1x

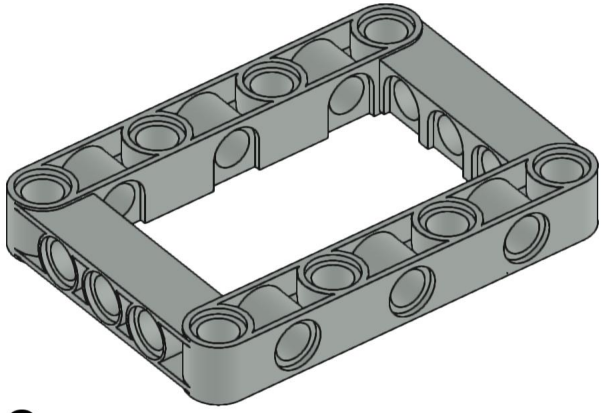

2x

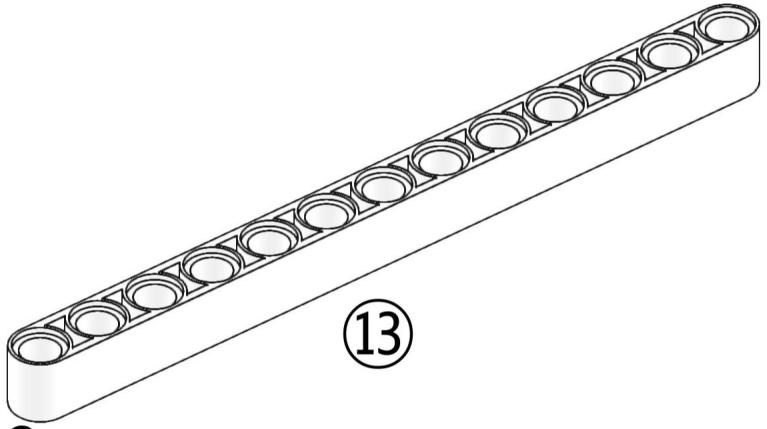

3x

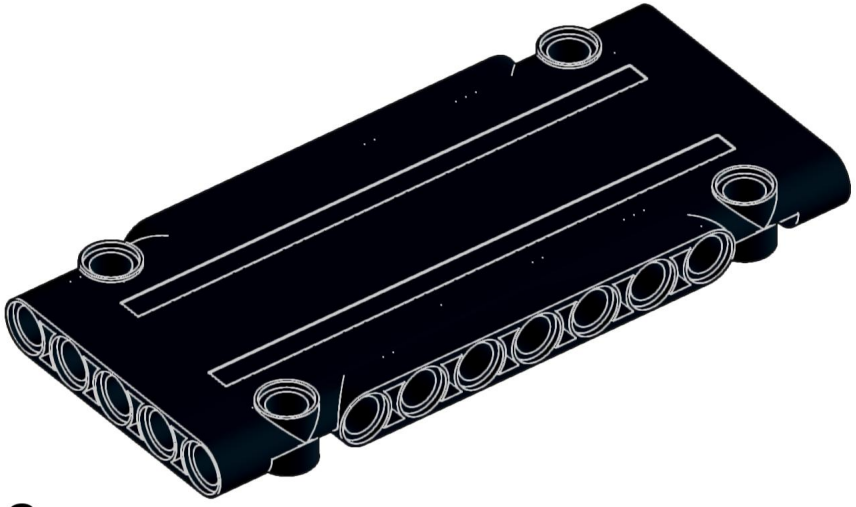

2x

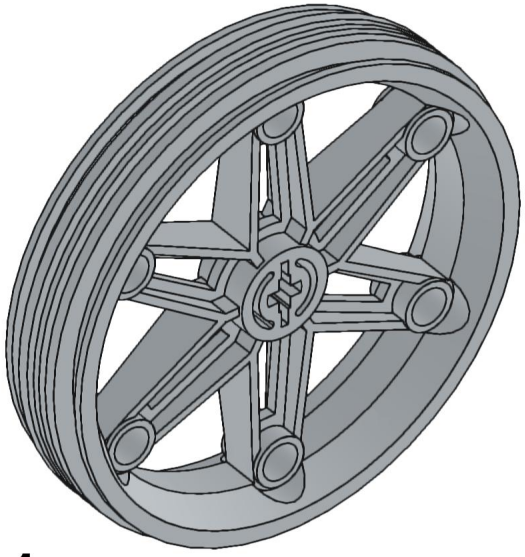

1x

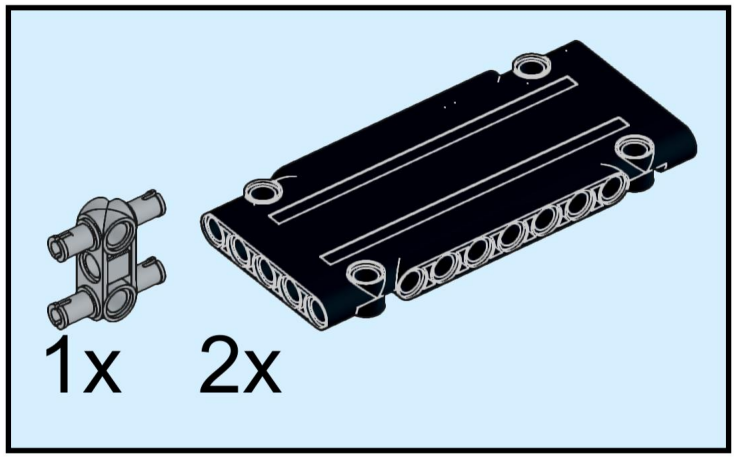
1x
2x

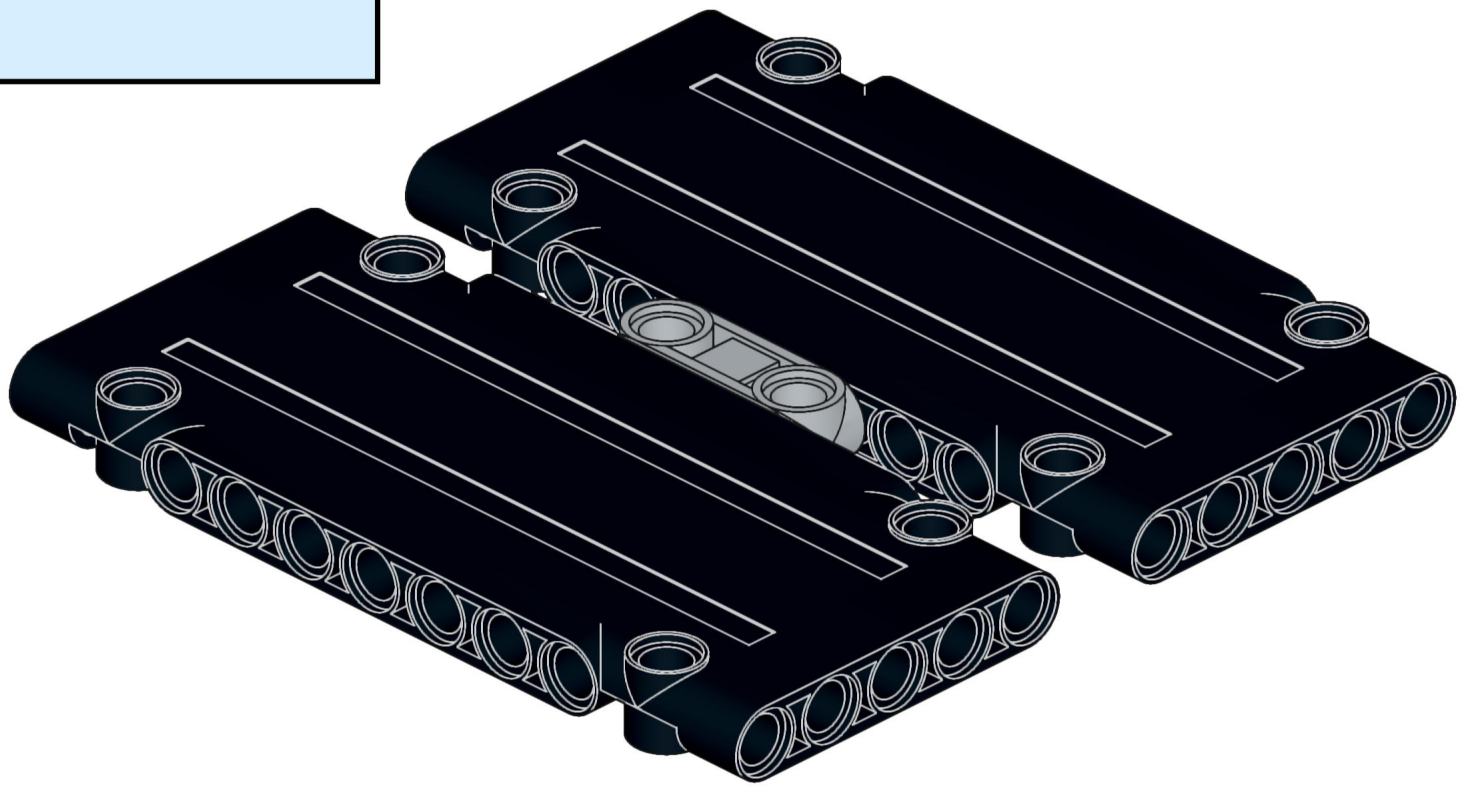

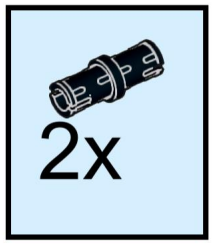
2x

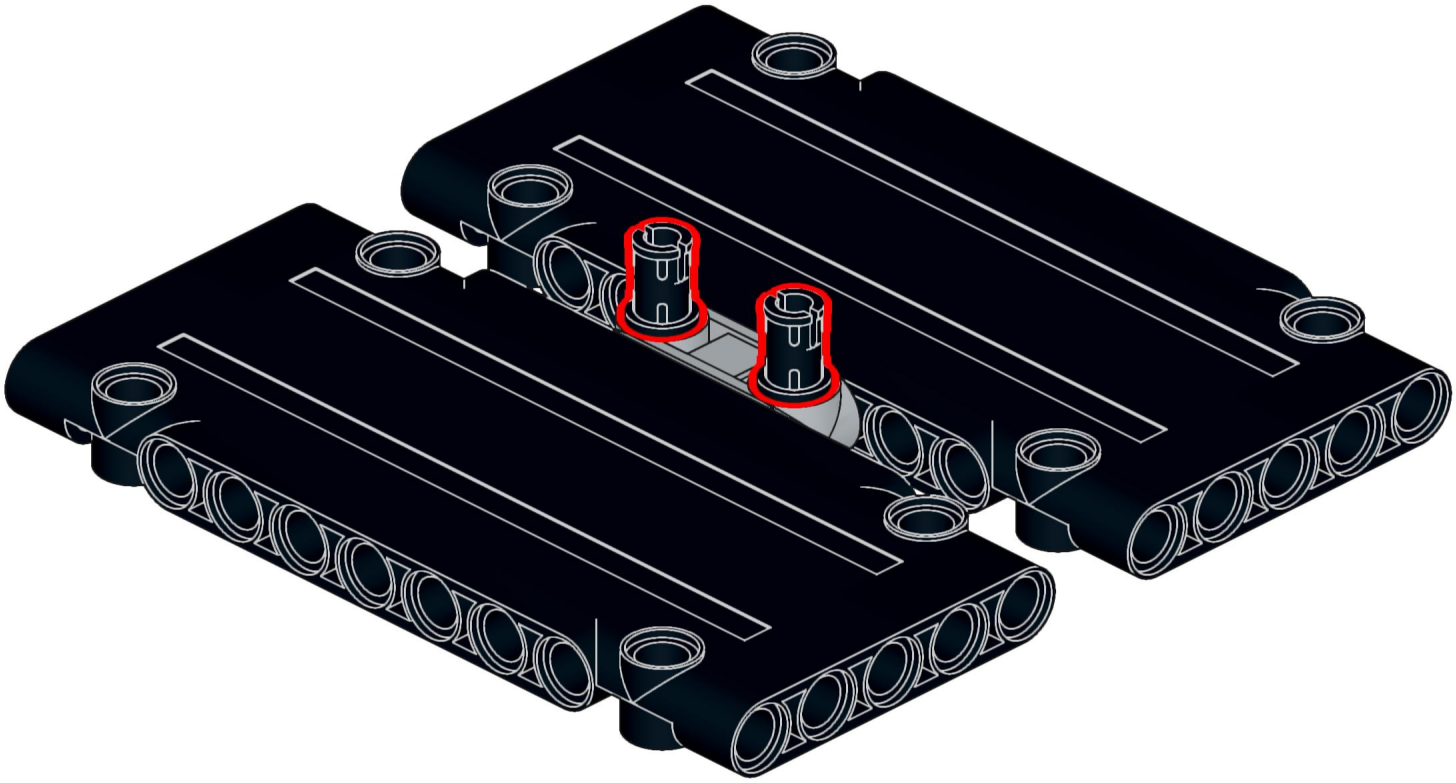

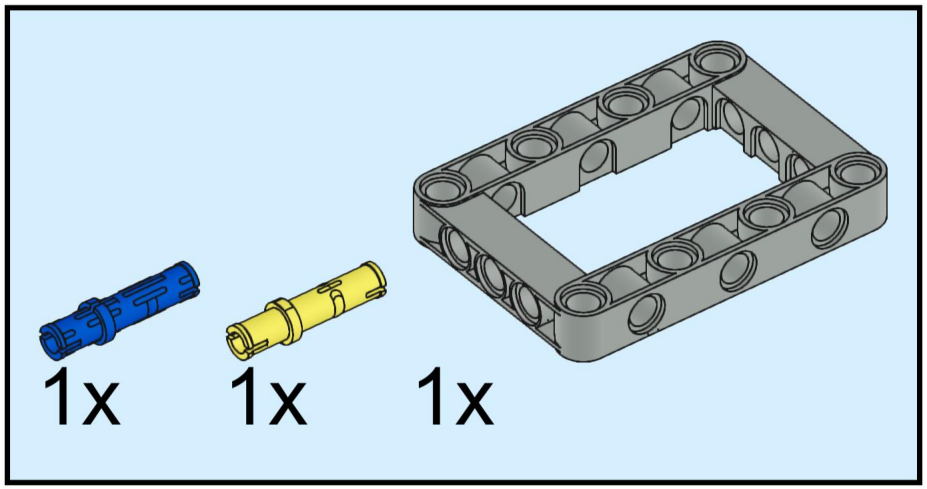
1x
1x
1x

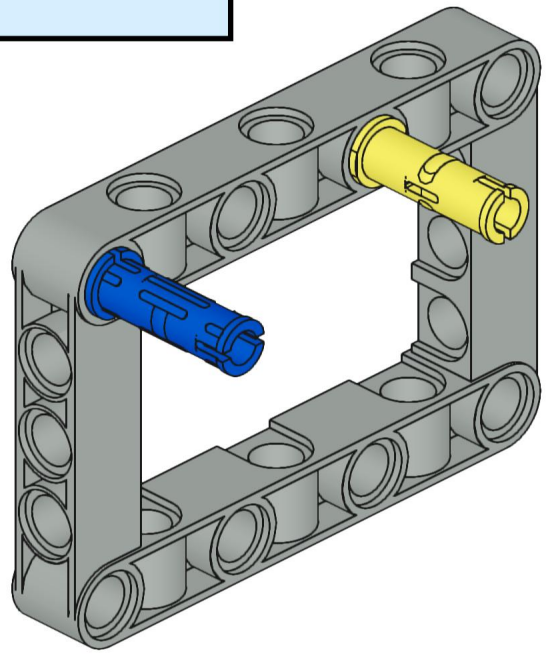

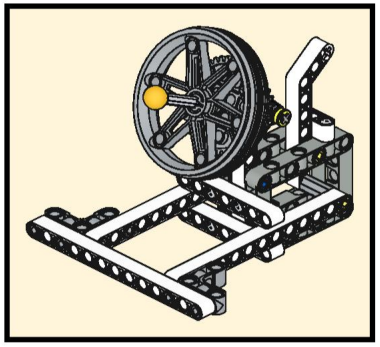

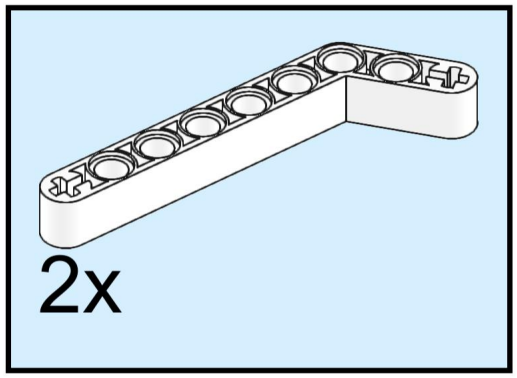
2x

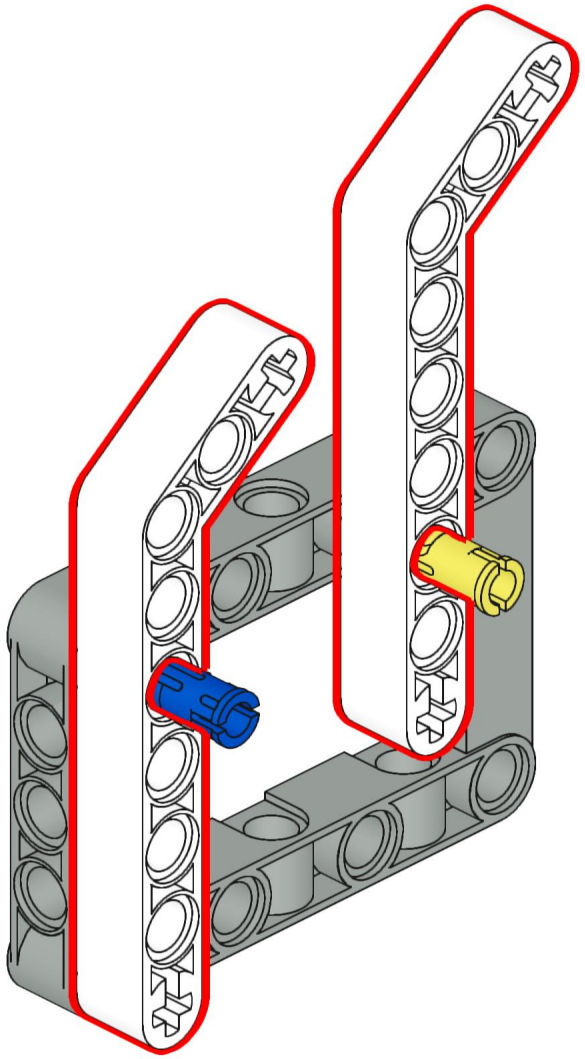

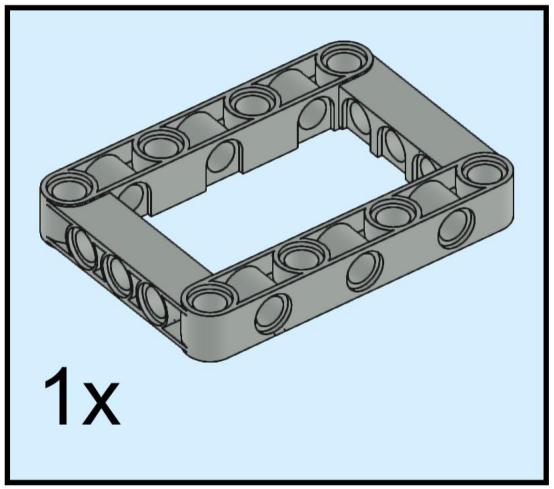
1x

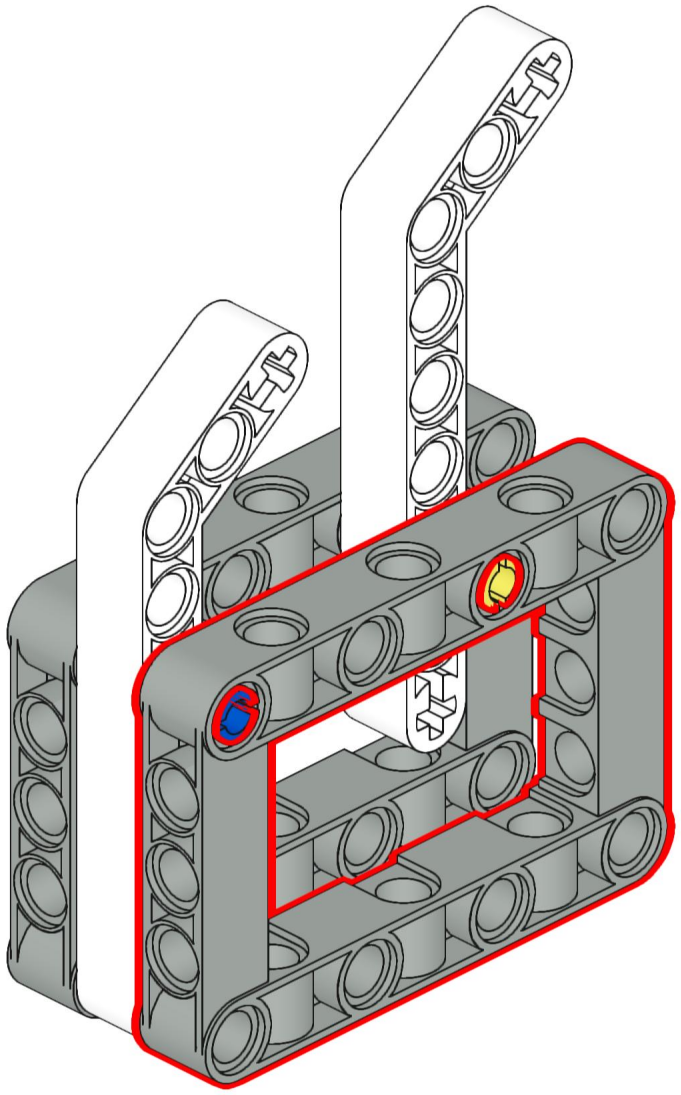

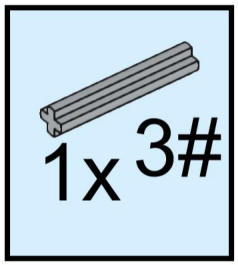
1x 3#

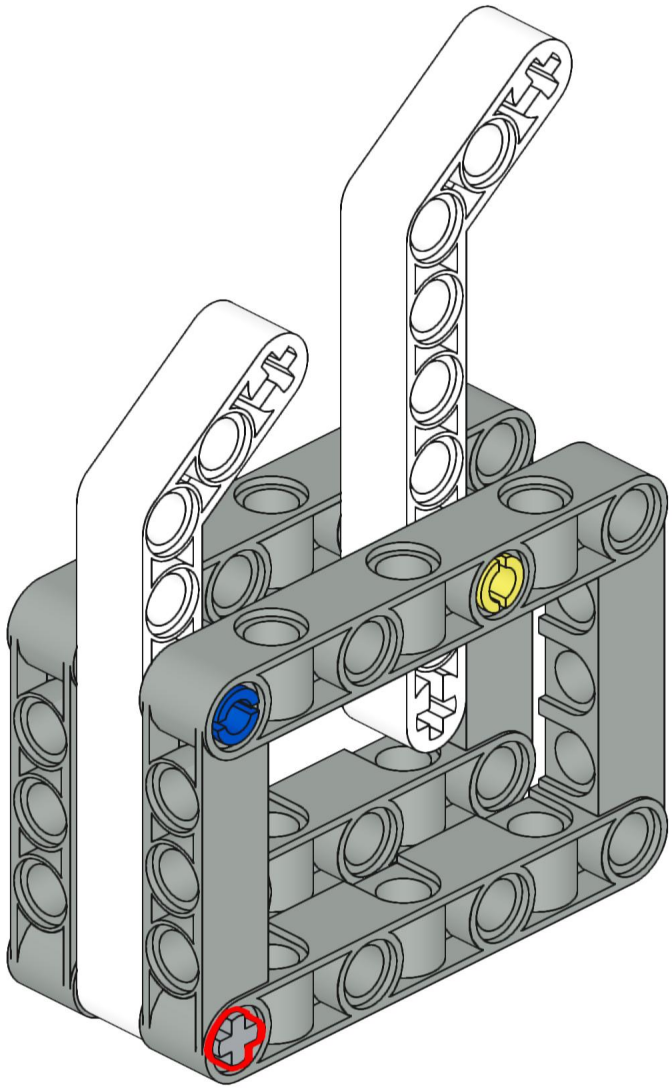

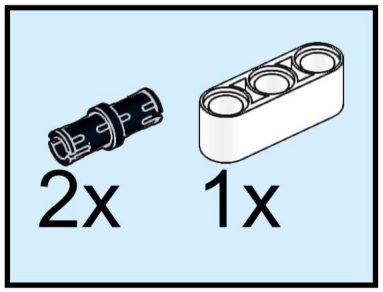
2x
1x

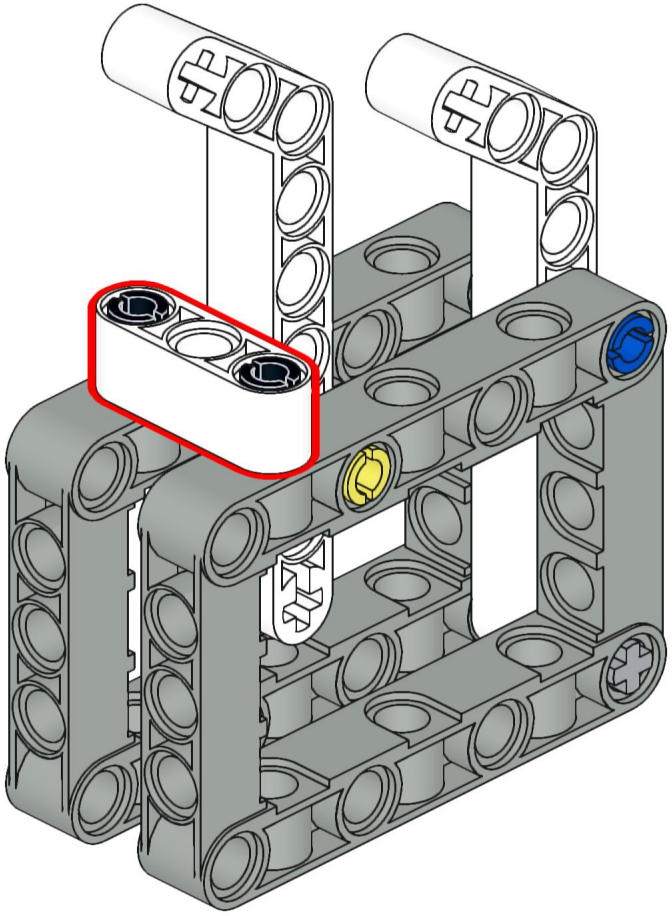

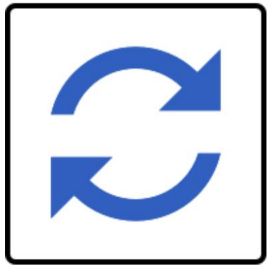

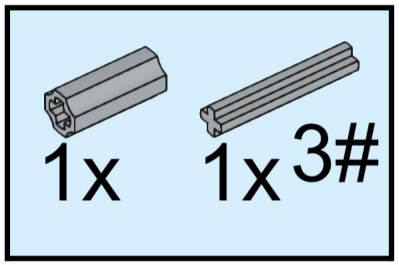
1x
1x
3#

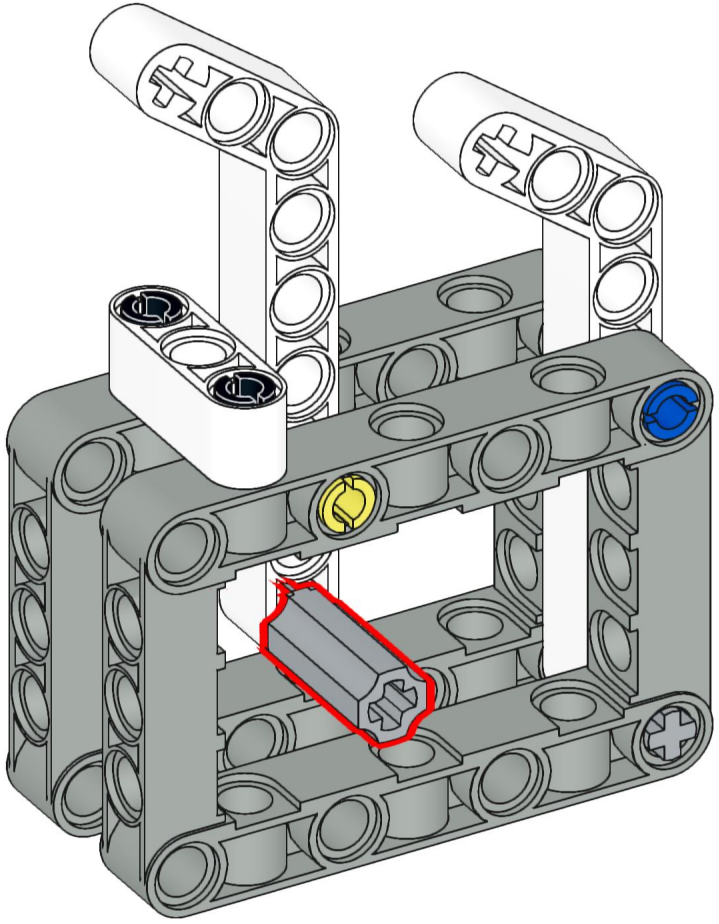

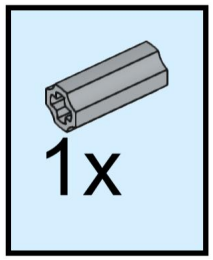
1x

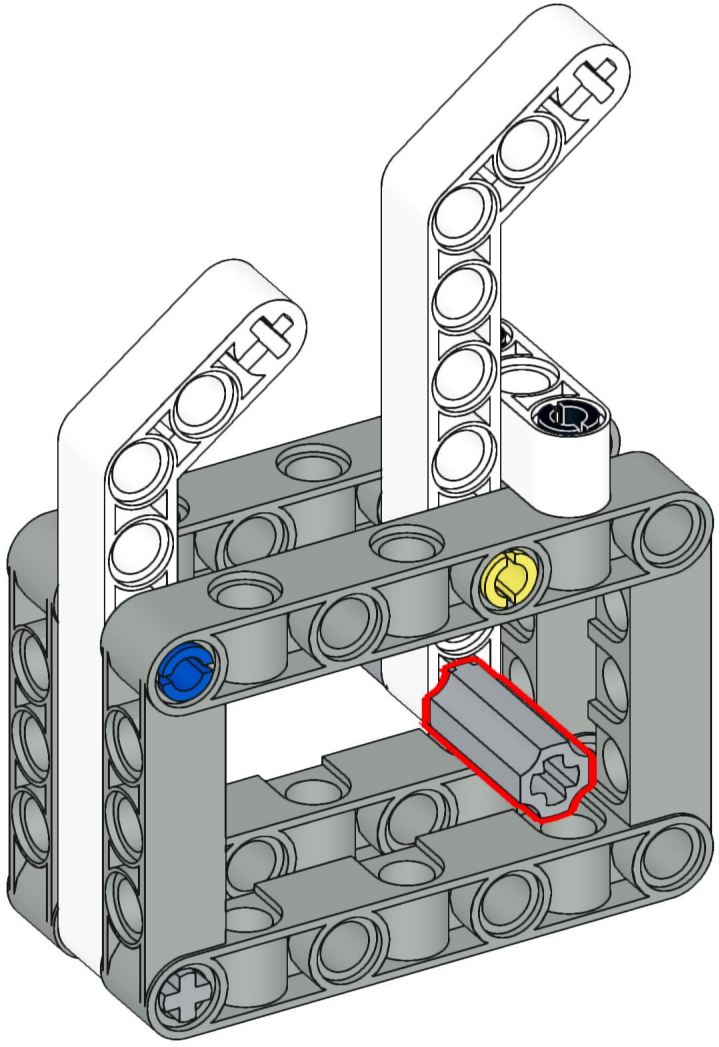

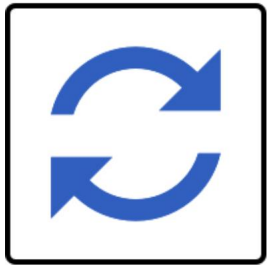

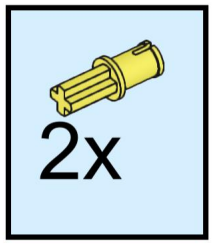
2x

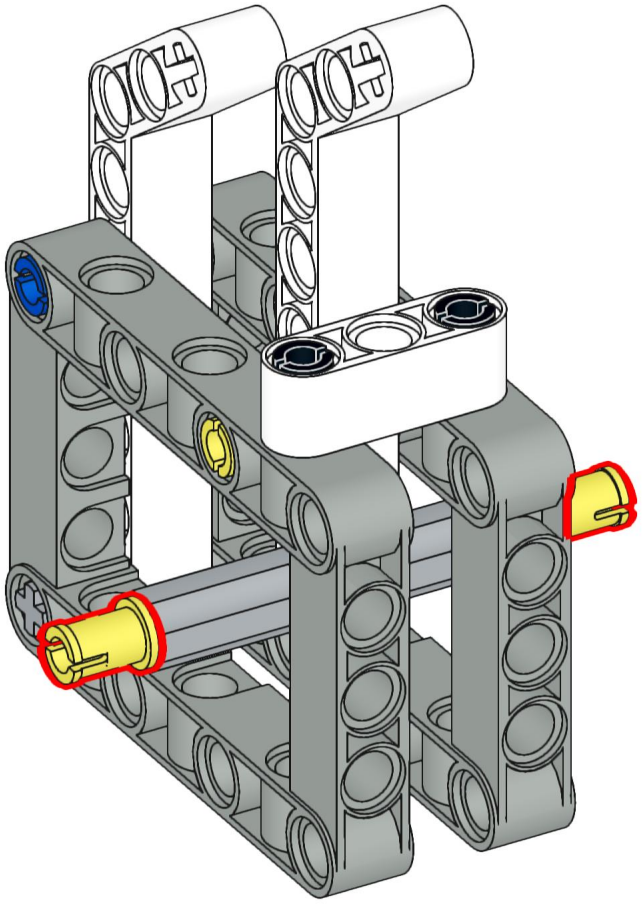

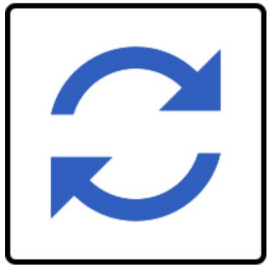

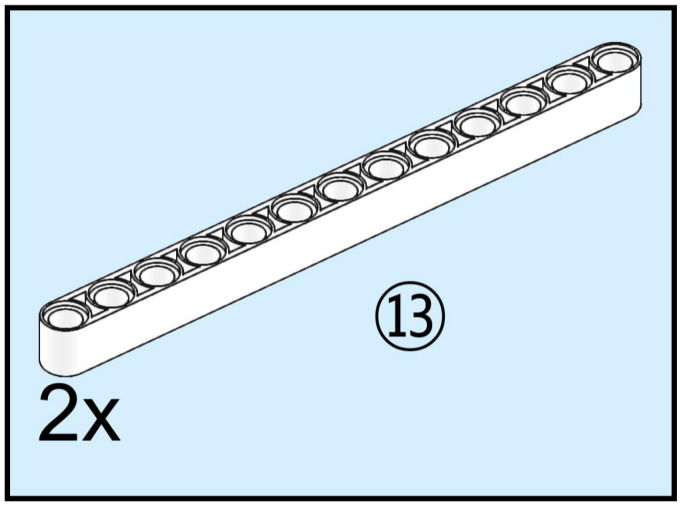
⑬
2x

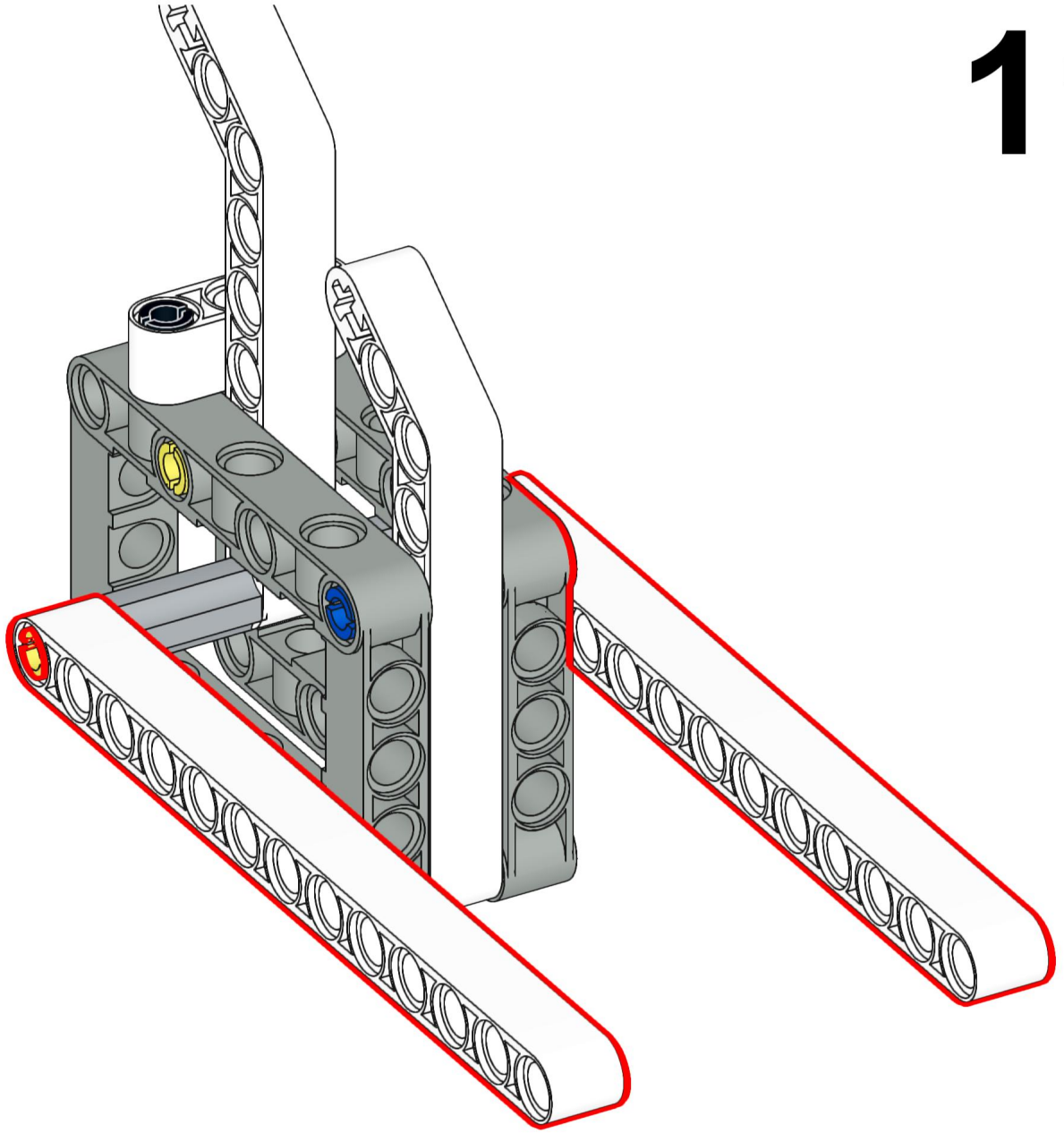

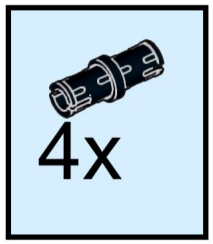
4x

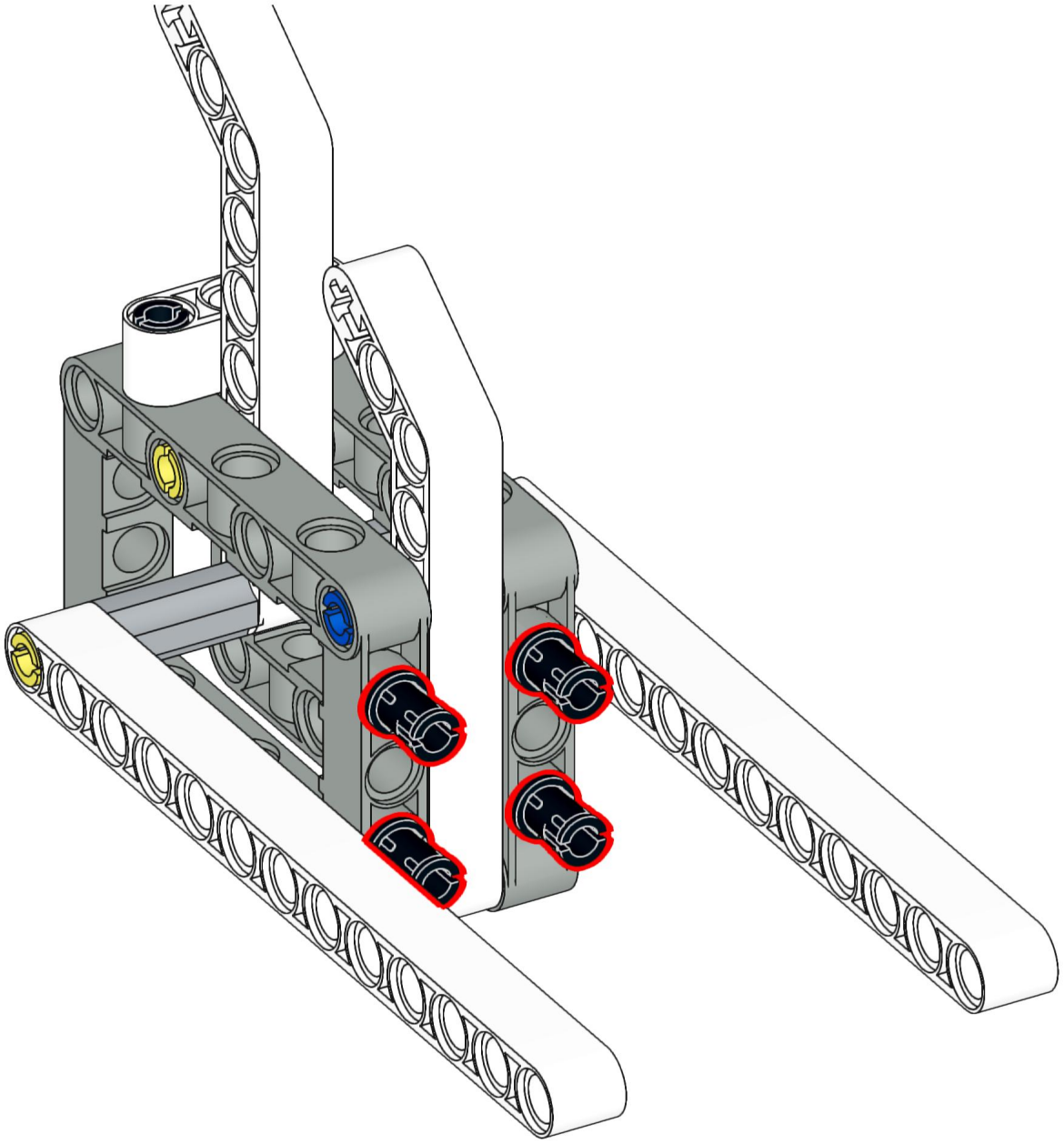

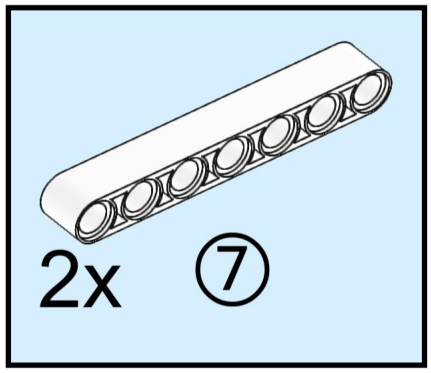
2x ⑦

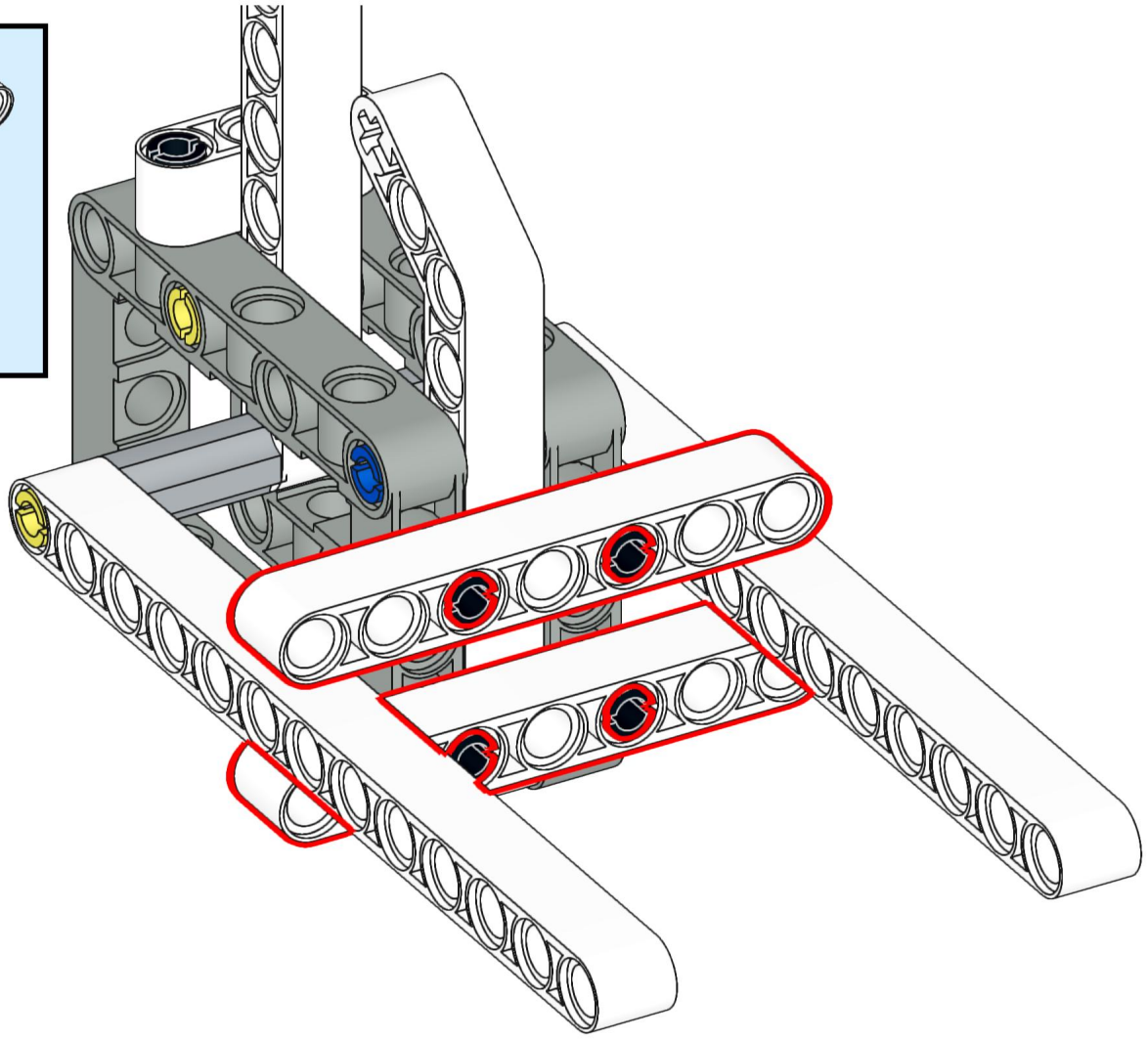

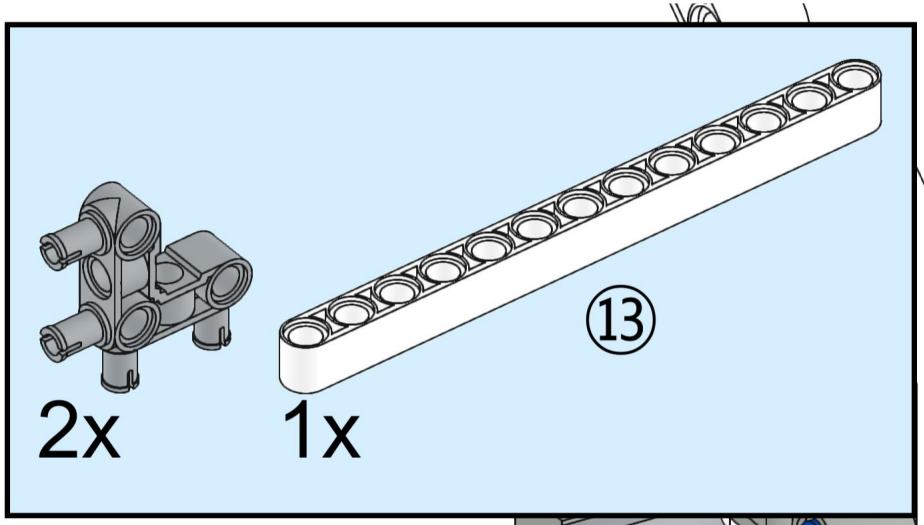
2x
1x
13

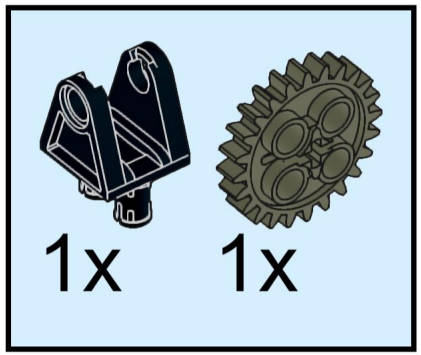
1x
1x

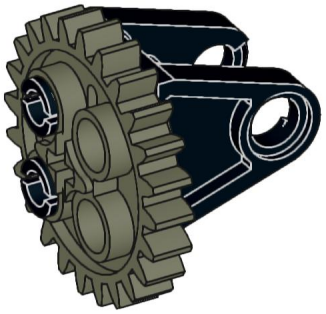

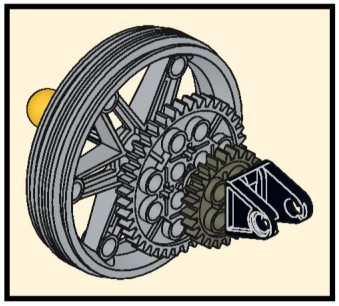

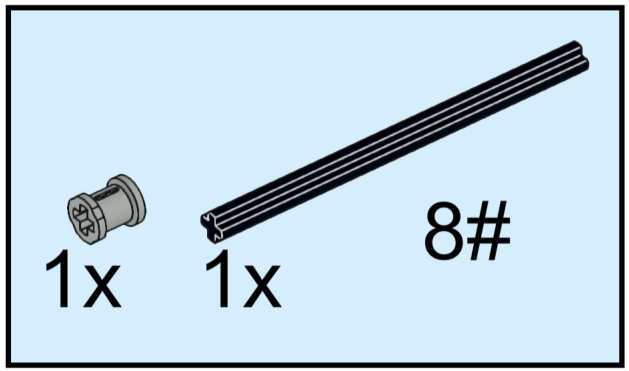
1x
1x
8#

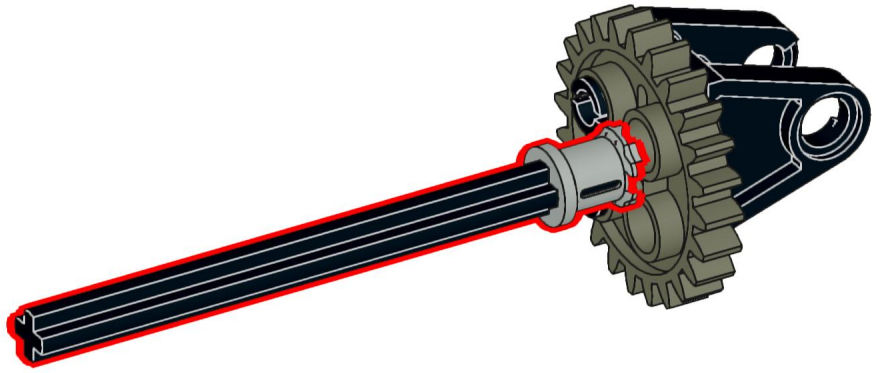

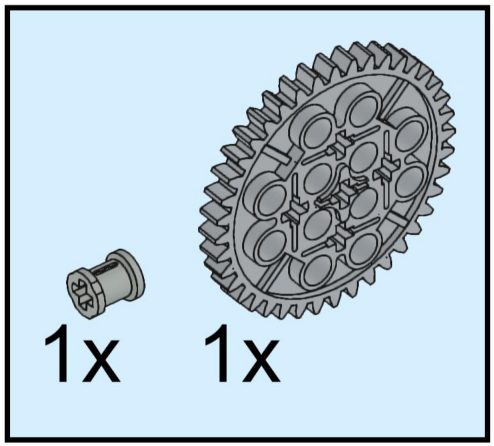
1x
1x

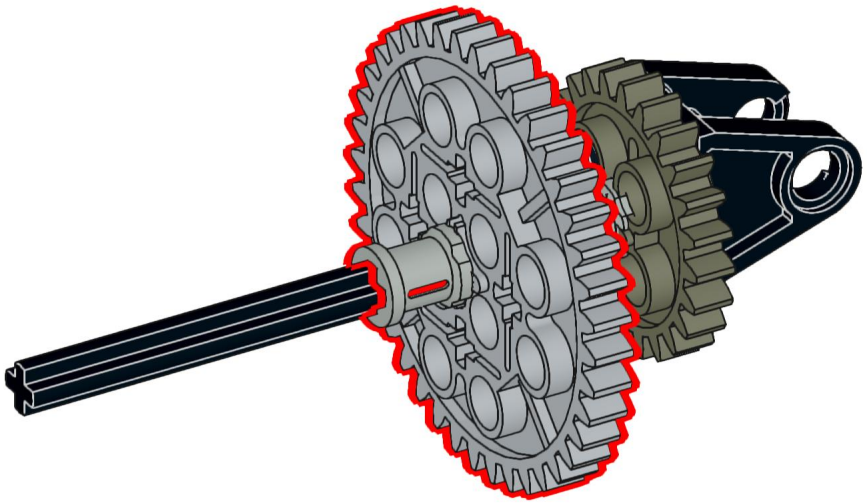

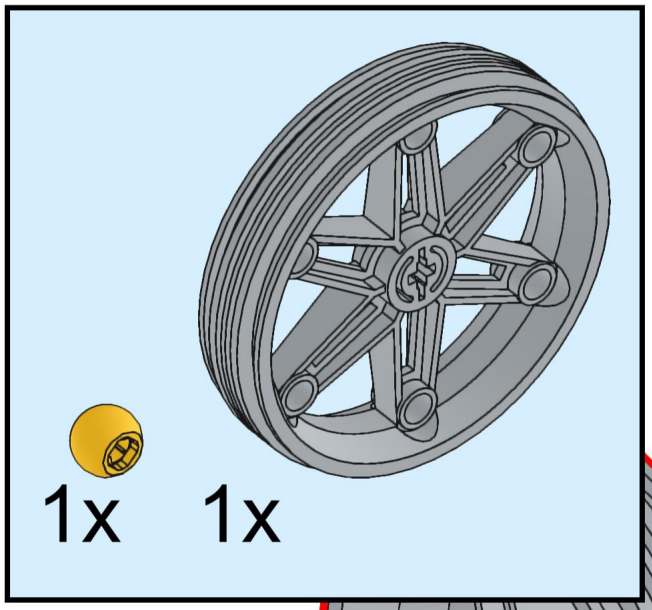
1x
1x

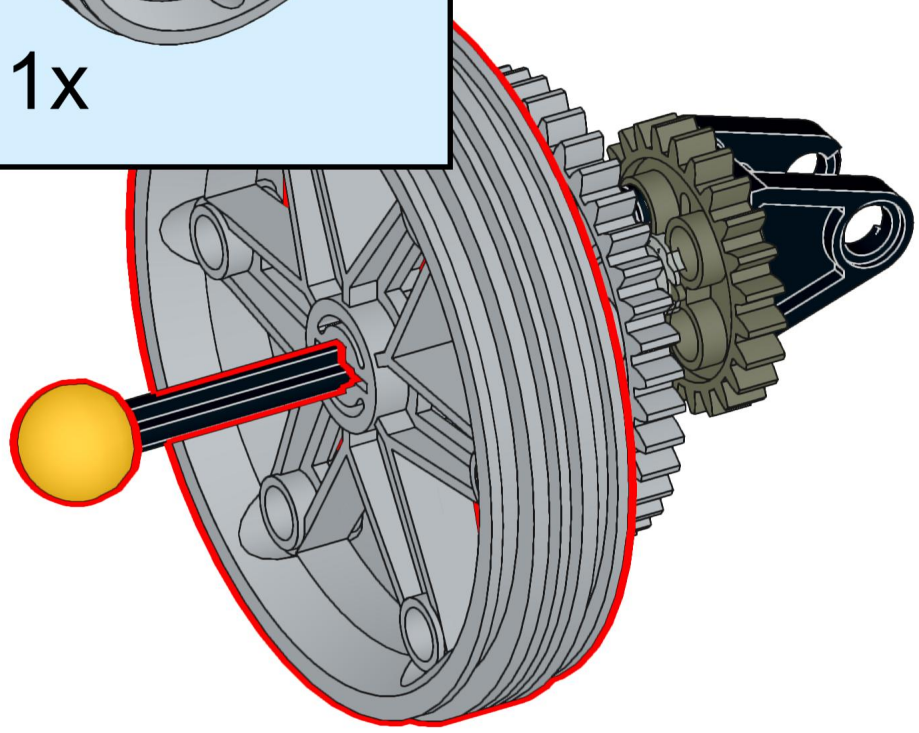

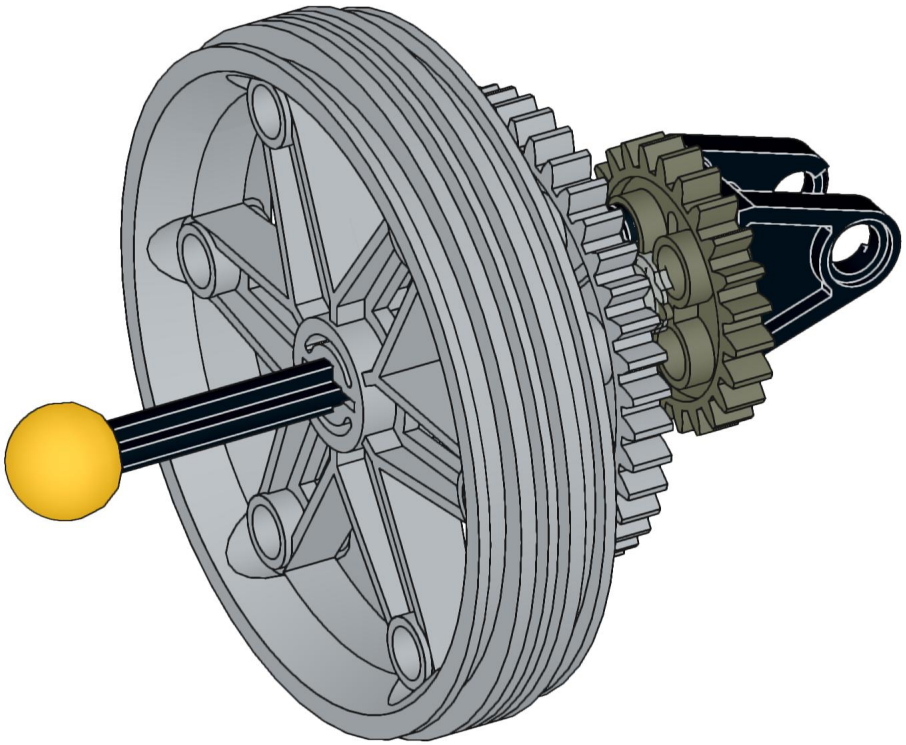

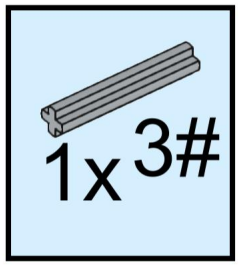
1x 3#

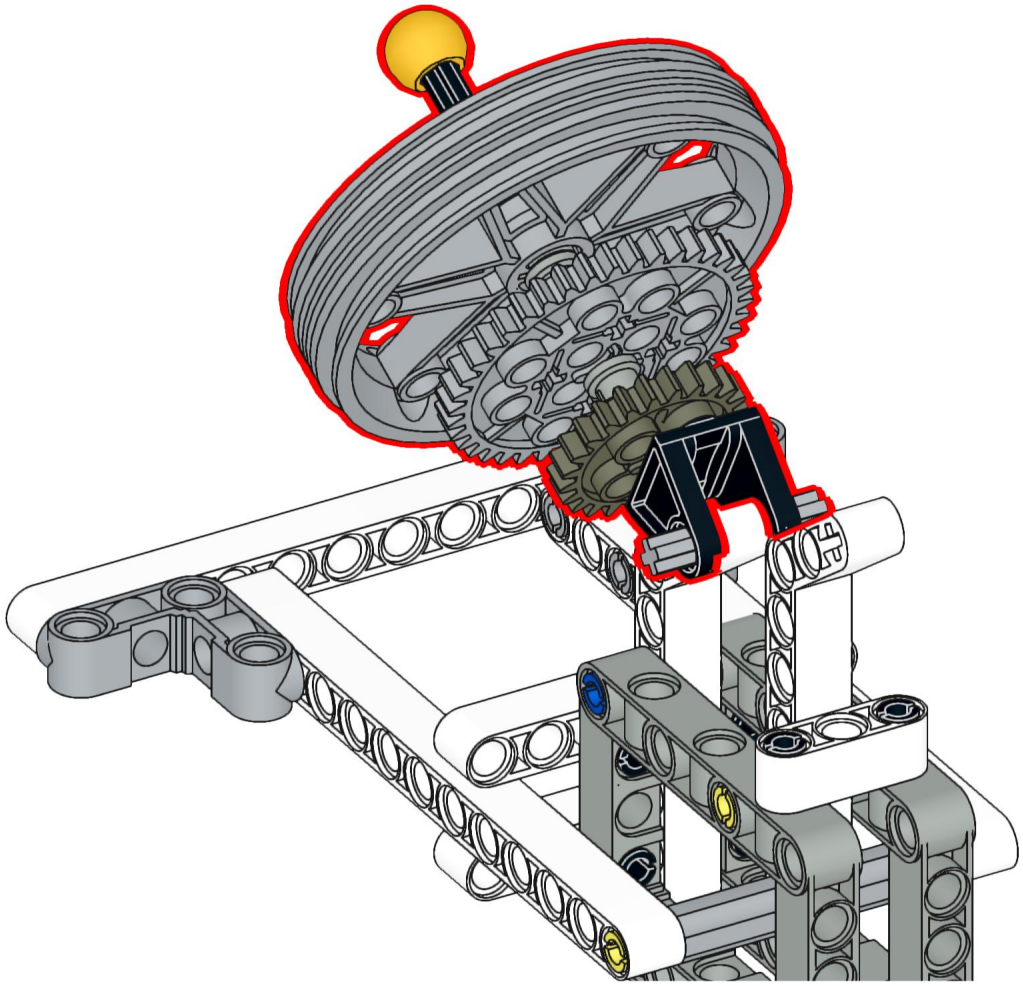

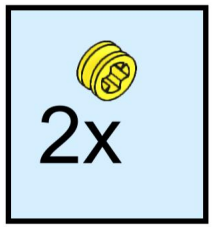
2x

